WATER SEPARATOR INSTALLATION WASSERABSCHEIDER EINBAU SEPARATEUR D'EAU INSTALLATION	from No / up to No	**Figure** **Bild** 99707043553 **Figure**	TADANO **0719-01**

PAGE 1 OF 2
SEITE 1 VON 2
PAGE 1 DE 2

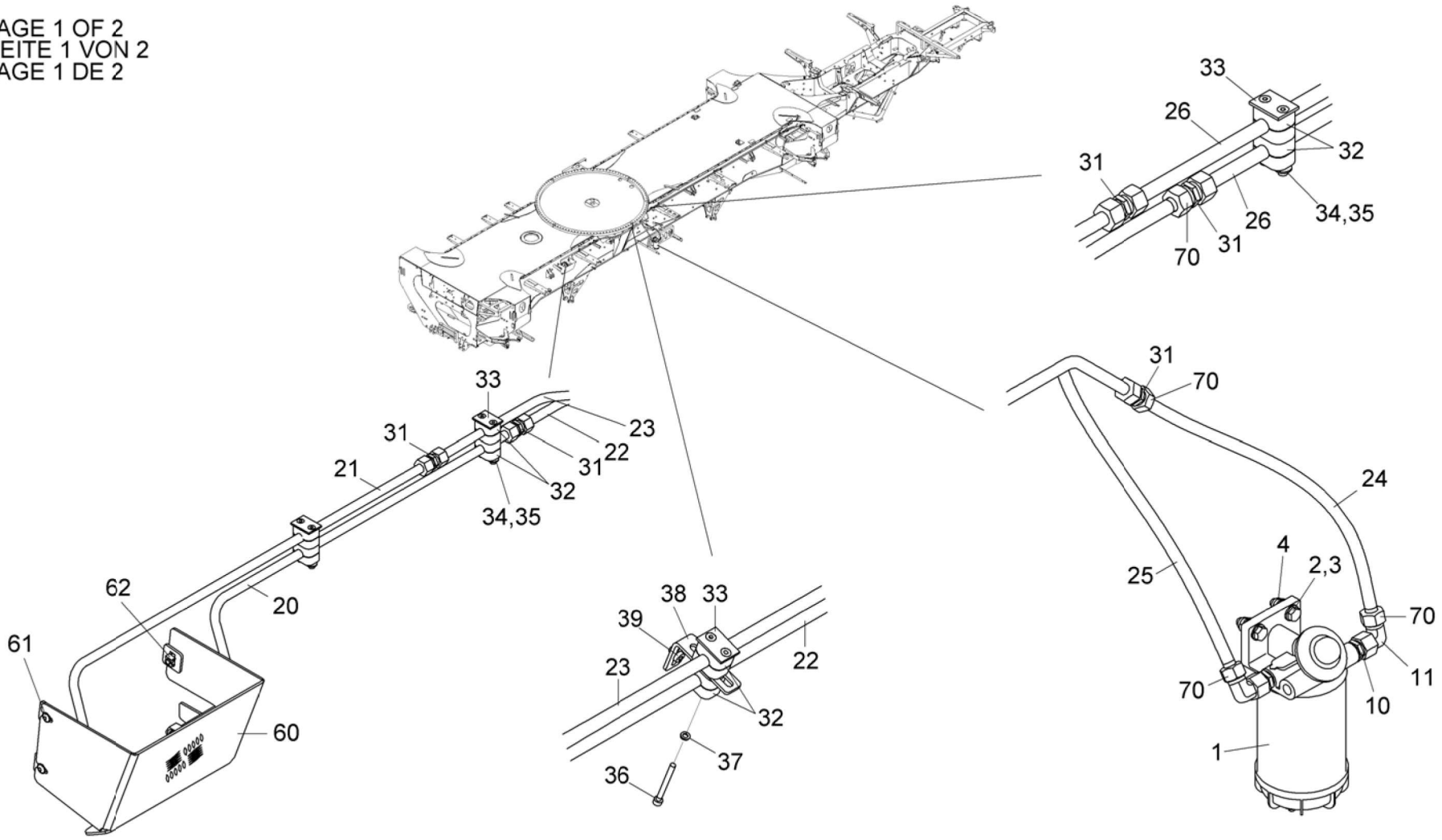

WATER SEPARATOR INSTALLATION WASSERABSCHEIDER EINBAU SEPARATEUR D'EAU INSTALLATION	from No / up to No	**Figure** **Bild** 99707043553 **Figure**	TADANO **0719-01**

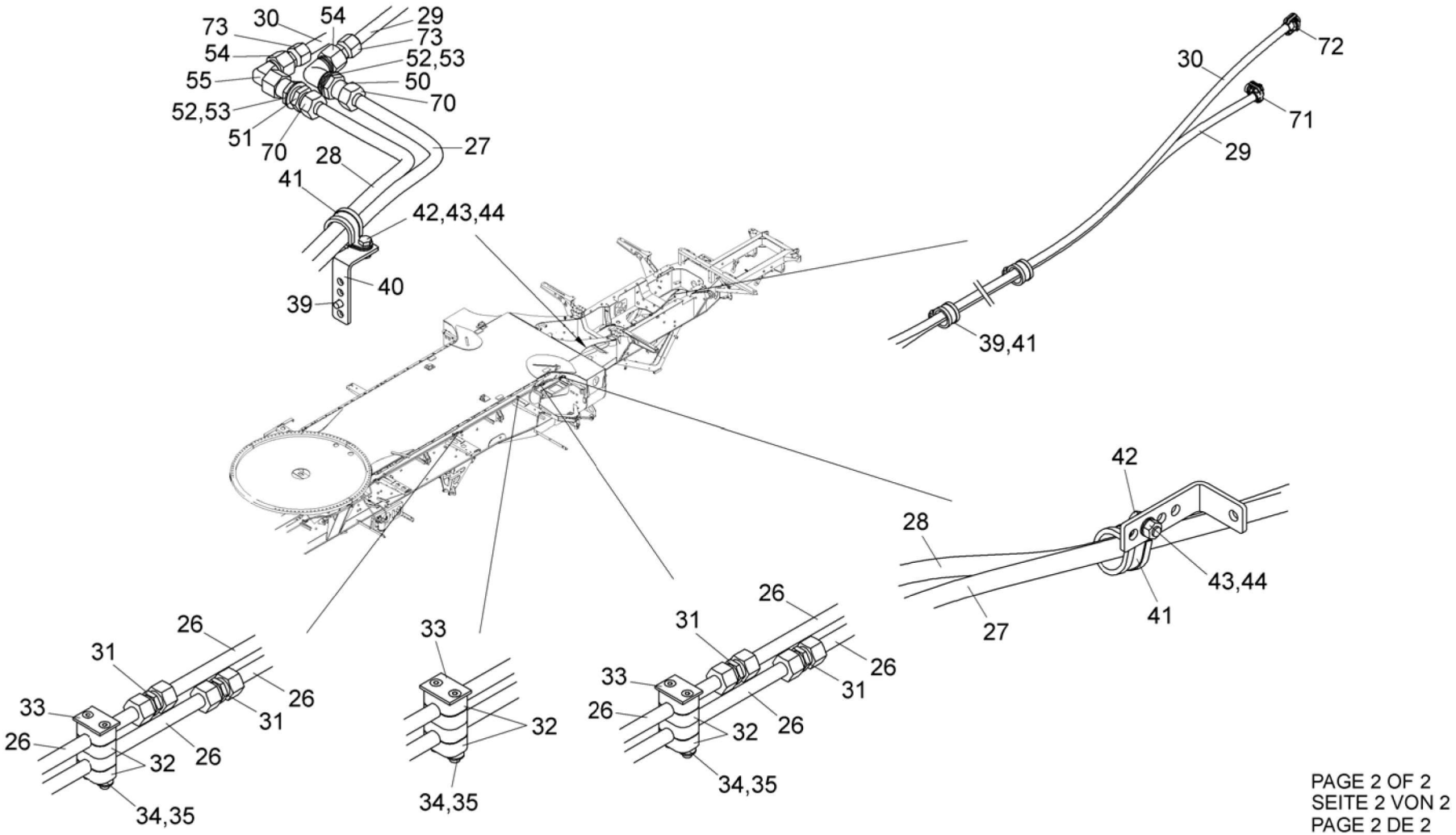

PAGE 2 OF 2
SEITE 2 VON 2
PAGE 2 DE 2